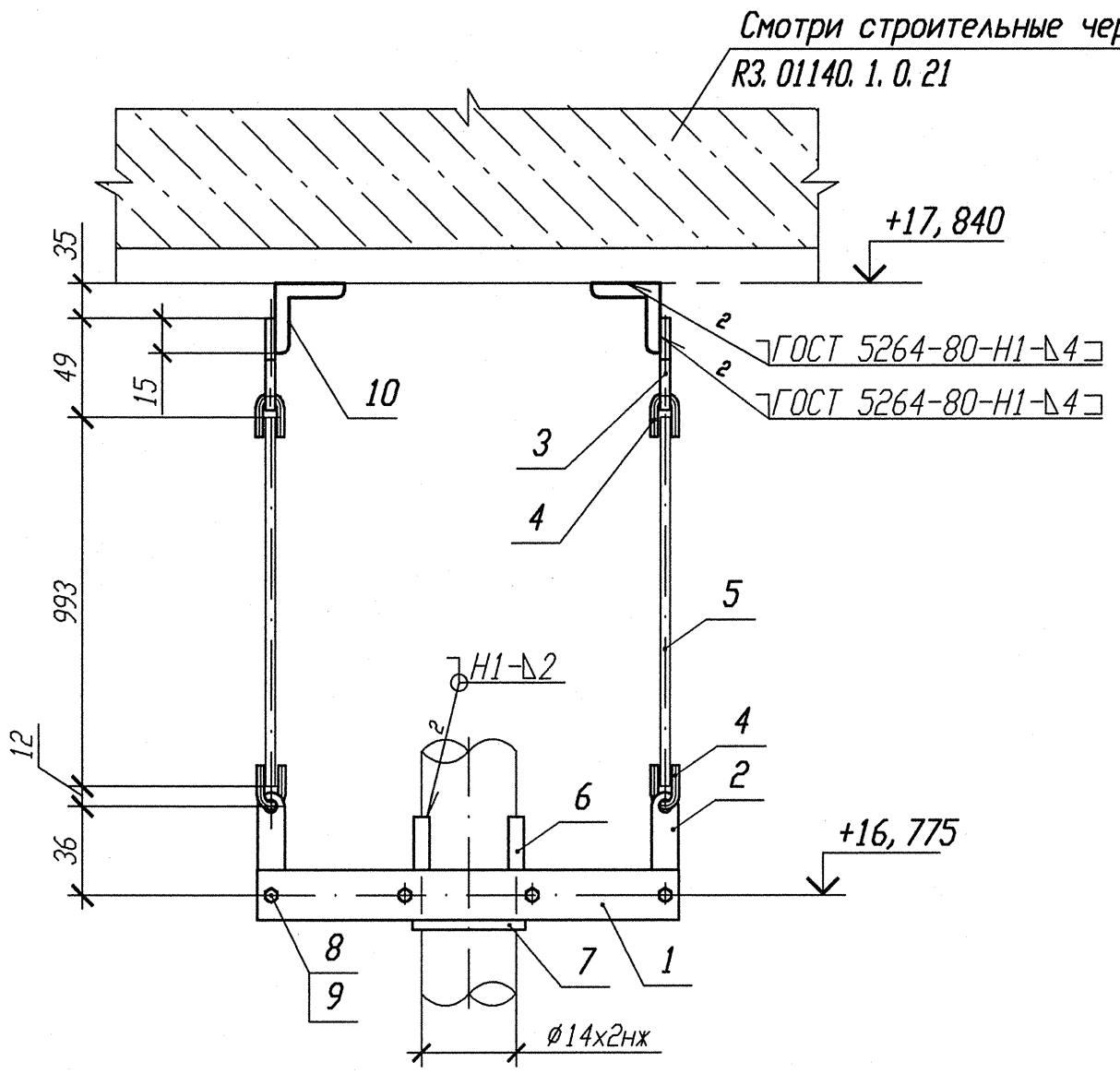

Деталь поз. 1

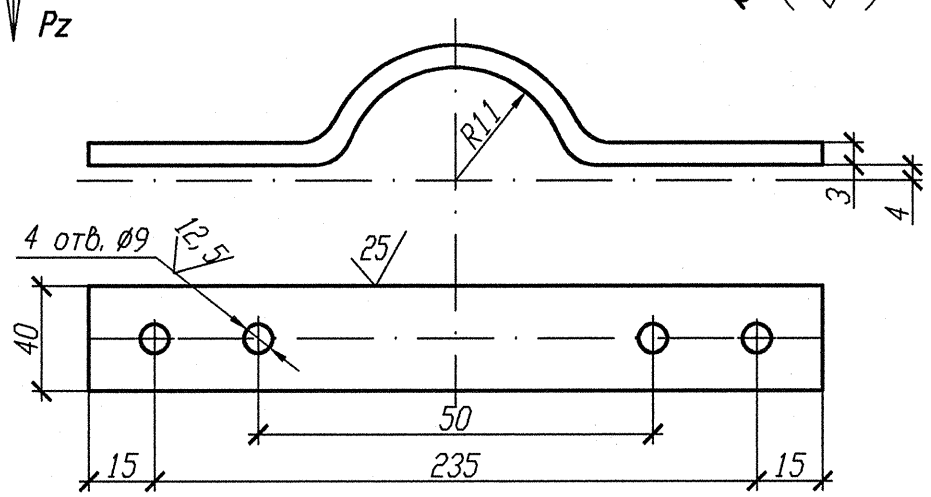

Номер опоры	3TV10Y113	3TV10Y114	3TV10Y115
Нагрузка на опору Pz(кН)	0,059	0,074	0,065
Отметка опоры	+16,775	+16,775	+16,775

1 Привязку опоры смотри изометрический чертеж 3TV30Z07, 3TV40Z07, 3TV50Z07.
2 Сварку производить по ГОСТ 5264-80.
3 Отметка трубопровода подлежит уточнению в соответствии с уклоном трубопровода.
4 Максимальная нагрузка на опору Р дана с учетом сейсмического воздействия.
5 Спецификация составлена на одну опору.
6 Изготовить три комплекта.
7 Сварку тяги с ушком производить по Л8-522.000 СБ.
8 Длину тяги поз. 5 уточнить на монтаже.

Спецификация деталей

Поз.	Обозначение	Наименование	Кол.	Материал	Масса, кг ед.	Масса, кг общ.	Примечание
1	БК-1998783	Полухомут Лист Б-ПН 3х40х265	2	ОК360В-4-IV-Ст3сп-сВ ГОСТ 16523-97	0,26	0,52	
2	Л8-522.001	Серьга	2	Б-ПН-6 ГОСТ 19903-74 Лист Ст3сп3-сВ ГОСТ 14637-89	0,05	0,1	
3	Л8-522.003	Проушина	2	Б-ПН-6 ГОСТ 19903-74 Лист Ст3сп3-сВ ГОСТ14637-89	0,08	0,16	
4	Л8-522.002	Ушко	4	В1-II-6 ГОСТ 2590-2006 Круг 20-2ГП-М1-Т0 ГОСТ 1050-88	0,02	0,08	
5	Л8-522.004-23	Тяга	2	В1-II-6 ГОСТ 2590-2006 Круг 20-3ГП-М1-Т0 ГОСТ 1050-88	0,22	0,44	
6	Л8-508.003-01	Накладка	2	Б-ПН-4 ГОСТ19903-74 Лист 12Х18Н10Т-М5г ГОСТ7350-77	0,03	0,06	
7	Л8-511.002	Прокладка	1	Б-ПН-2 ГОСТ19903-74 Лист 12Х18Н10Т-М4г ГОСТ5582-75	0,02	0,02	
8	ГОСТ 7798-70	Болт М8-6gх25.56.35	4	35 ГОСТ 1050-88	0,0148	0,0592	
9	ГОСТ 5915-70	Гайка М8-6Н.8.35	8	35 ГОСТ 1050-88	0,0055	0,044	
10	ГОСТ 8509-93	Уголок В 50х50х5 l=400	2	Ст3 пс2-сВ ГОСТ 535-2005	1,508	3,016	
	ГОСТ 2246-70	Проволока		СВ-04Х19Н11М3		-	
	ГОСТ 9467-75	Электроды		УОНИИ 13/45		-	

Итого: 4,499

АРХИВНЫЙ ЭКЗЕМПЛЯР

Изм.	Кол. уч.	Лист	Nдок.	Подпись	Дата
Инж. 2к.		Случевская			12.02
Пров. инж. 1к.		Швабинский			12.02
Пров. вед. инж.		Махотина			12.02
Н. контр.		Краснояров			13.02

Инв. N подл. R3.03732.1.0.13
Лист 113

R3.TV10.3095.013.03.00.031

Ростовская АЭС Блок 3

Редкторное отделение Герметичная часть Трубопроводы отбора проб Рр больше 2,2 МПа	Стадия	Лист	Листов
	Р		1
Подвеска простая 3TV10Y113, 3TV10Y114, 3TV10Y115	ОАО "НИАЭП" 2013		

Инв. N подл.	Подп. и дата
R3.03732.1.0.13	12.03.13

Формат А2